WELLMIX Моноблочный насос NBW 50-32-125-0.75/2-380-S-BQQE

Консольно-моноблочные насосы · Артикул 21069999 · Серия NBW

1. Обзор

Насосы серии NBW предназначены для перекачивания чистой воды и жидкостей, химически не агрессивных к материалам насоса.
Насосы являются стандартными одноступенчатыми несамовсасывающими с горизонтально расположенным валом, осевым всасывающим и радиальным напорным патрубками.
Насосы NBW оснащаются стандартными электродвигателями закрытого типа с вентиляторным охлаждением. Частота вращения составляет 2900 об/мин (2-полюсные). Питание электродвигателя осуществляется от сети с напряжением 380В и частотой 50 Гц. Степень пыле- и влаго-защиты: IP55, класс F.
Насос не предназначен для установки в условиях воздействия агрессивных и взрывоопасных сред.

Основные данные

Максимальная мощность, кВт	260
Максимальный напор, м	17,5
Максимальная производительность, м3/ч	18
Номинальный напор, м	12,5
Номинальная подача, м3/ч	14
Максимальное давление в системе, бар	16
Максимальная температура перекачиваемой жидкости, °C	-10...+120
Гарантия, мес	24

2. Гидравлические характеристики

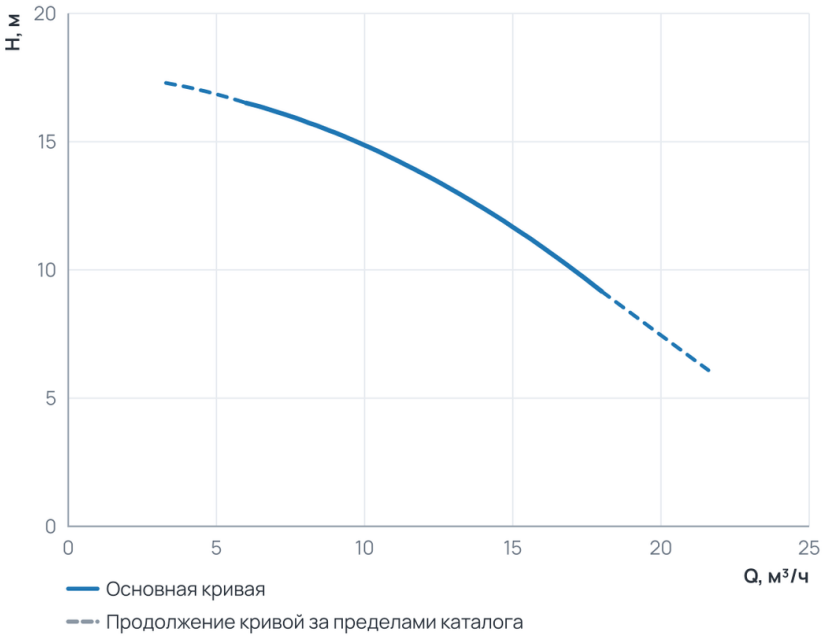

Рабочий диапазон

Подача Q	6 ... 18 м³/ч
Напор H	9,2 ... 16,5 м

Пунктир на диаграмме — продолжение кривой за пределами каталога производителя.

3. Технические данные

Общие сведения

Тип	Консольно-моноблочный насос	Серия	NBW
Гарантия, мес	24	Число полюсов	2

Общие сведения (продолжение)

Объем упаковки, м3	0,04176

Гидравлические данные

Номинальный напор, м	12,5	Максимальный напор, м	17,5
Номинальная подача, м3/ч	14	Максимальное давление в системе, бар	16
Максимальная производительность, м3/ч	18	Максимальная производительность, л/мин	300

Перекачиваемая среда

Рабочая жидкость	Чистая вода	Температура окружающей среды, °C	-10...+50
Максимальная температура перекачиваемой жидкости, °C	-10...+120		

Материалы

Материал корпуса	Чугун	Материал обмотки статора	Медь
Материал рабочего колеса	Нержавеющая сталь	Диаметр рабочего колеса, мм	125

Монтаж и присоединение

Вес, кг	26	Длина, мм	485
Высота, мм	250	Ширина, мм	202
Способ установки	Горизонтальный	Диаметр входного патрубка	DN50
Диаметр выходного патрубка	DN32		

Электродвигатель

Степень защиты	IP55	Номинальный ток, А	1,8
Параметры электросети	3~380 V	Частота вращения, об/мин	2900
Максимальная мощность, Вт	750	Максимальная мощность, кВт	260

4. Габаритные размеры

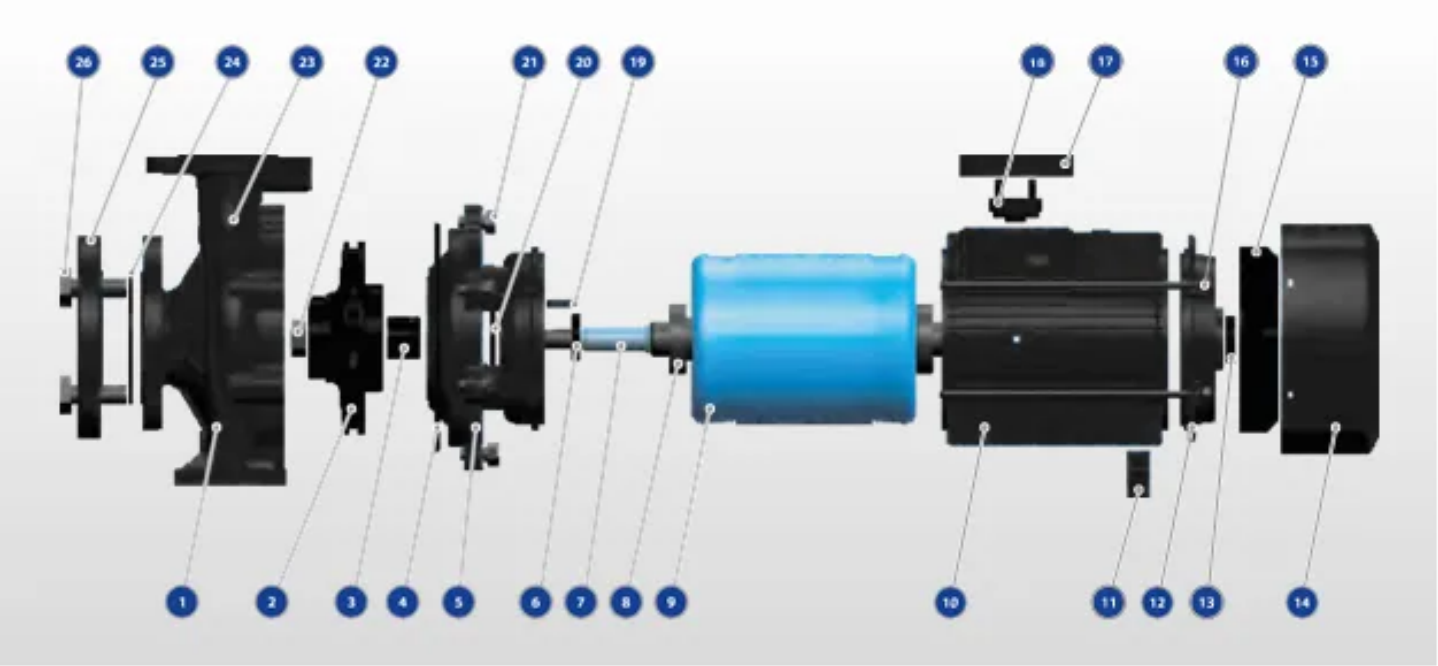

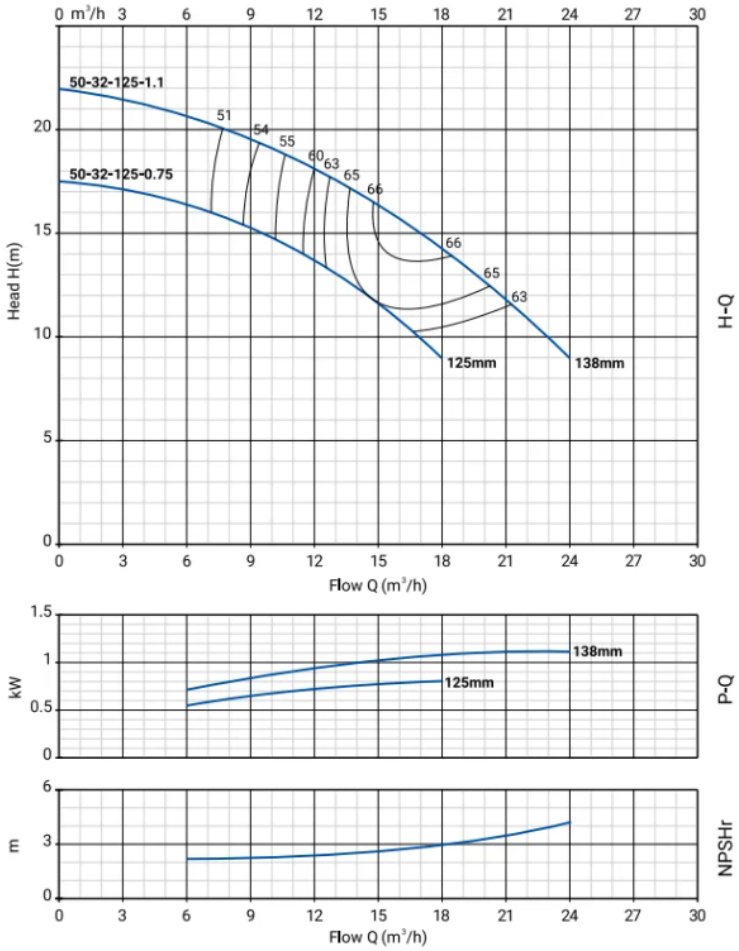

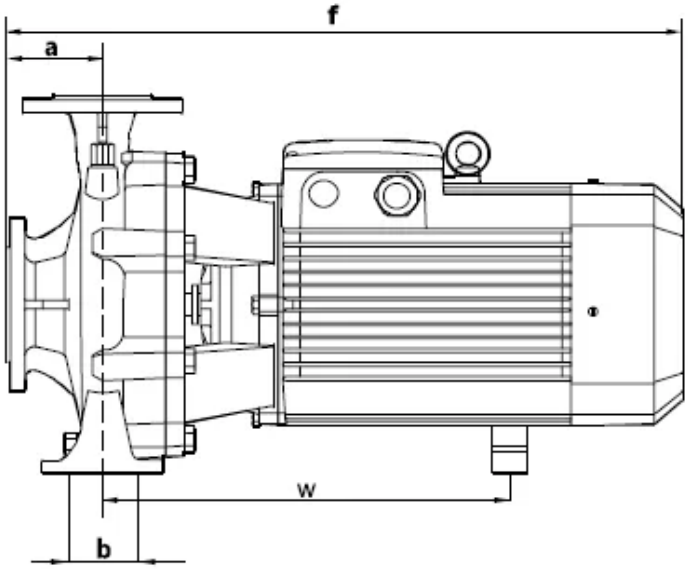

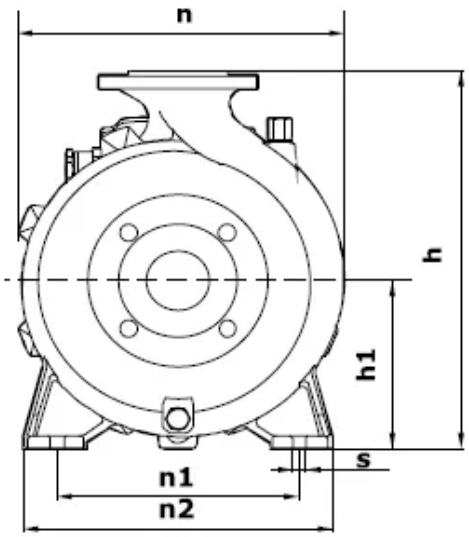

Модель	a	f	h	h1	n	n1	n2	b	s	w
NBW 50-32-125-0,75/2-S	80	485	250	112,0	202	140	190	70	15	260

5. Данные для заказа

Наименование	Моноблочный насос NBW 50-32-125-0.75/2-380-S-BQQE
Артикул	21069999
Производитель (марка)	WELLMIX
Серия	NBW
Вид оборудования	Консольно-моноблочные насосы

Вес, кг	26
Гарантия, мес	24
Объем упаковки, м3	0,04176

6. Документация

Листы данных производителя

- NBW 50-32-125-0,75_2 21069999

Инструкции и паспорта

- Паспорт_ инструкция по монтажу эксплуатации NBW

Каталоги

- Каталог NBW L, NBW 28.07.2026

3D и CAD-модели

- BIM-модель Revit, серия NBW — архив WELLMIX
- Чертежи DWG, серия NBW — архив WELLMIX
- 3D-модель STEP, серия NBW — архив WELLMIX

Документы прилагаются к товару — в карточке товара и в архиве документов для тендера.